空圧ディスクブレーキ

取扱説明書

ＤＢ－３０３５ＡＷ－３３
ＤＢ－３０３５ＡＷ－４４
ＤＢ－３０３５ＡＷ－５５

警　　告

本取扱説明書をよく読み、御理解いただいたうえで御使用下さい。
不適切な取扱い、整備は、危険を招く恐れがあります。

三陽商事株式会社

本　　社　〒563-0255　大阪府箕面市森町西３丁目２番４５号
TEL　(072)736-8834　FAX　(072)736-8961
東京営業所　〒108-0014　東京都港区芝４丁目９番３号（芝石井ビル）
TEL　(03)3769-3434　FAX　(03)3769-1033
名古屋営業所　〒460-0003　名古屋市中区錦１丁目２０番２５号（ＹＭＤビル）
TEL　(052)231-3455　FAX　(052)231-3566

目　次

１．概要 ……Ｐ１
　１－１．構成部品 ……Ｐ１
　１－２．構成部品 ……Ｐ２
　１－３．構成部品 ……Ｐ３

２．仕様 ……Ｐ４

３．取付け方法 ……Ｐ６

４．保守点検 ……Ｐ７
　４－１．パッドの取り替え ……Ｐ７
　４－２．消耗品リスト ……Ｐ９

７．トラブルシューティング ……Ｐ１０

１．概　　要

この空圧ディスクブレーキは、エアーを供給することにより、安定したブレーキトルクを容易に得られます。しかも、コンパクトな構造で、取り付けも簡単でスペースを取りません。その上、熱の放散が良く、又パッドの取り替えは、極めて簡単で速やかに行なうことができます。

１－１．構成部品（DB-3035AW-33）

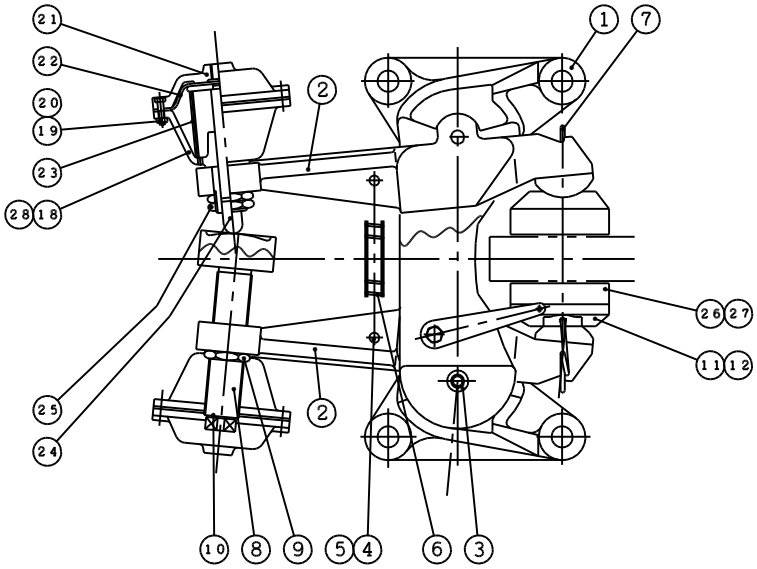

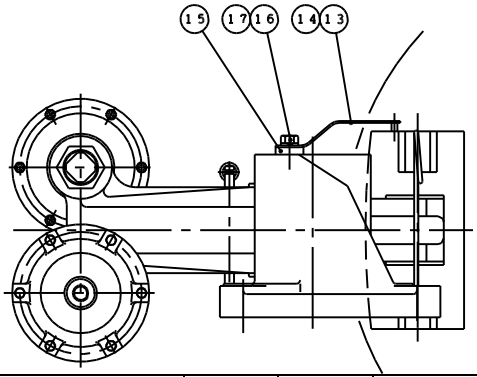

14	パラレルピン	2	28	銘板Ａｓｓｙ	2
13	パラレルプレート	2	27	バッキングプレート	2
12	六角ボルト	8	26	パッド	2
11	パッドシュ	2	25	ナット	4
10	軸用Ｃ形止め輪	2	24	プッシュロッド	2
9	ナット	2	23	リターンスプリング	2
8	アジャストボルト	2	22	ダイヤフラム	2
7	ライナースプリング	2	21	Ｒキャップ	2
6	リターンスプリング	2	20	六角ナット	１２
5	スナップピン	4	19	六角ボルト	１２
4	スプリングピン	2	18	Ｆキャップ	2
3	六角穴付ボルト	2	17	バネ座金	2
2	アーム	2	16	六角ボルト	2
1	本体	1	15	スリーブ	2
No	PARTICULARS	QTY	No	PARTICULARS	QTY

構成部品（DB-3035AW-44）

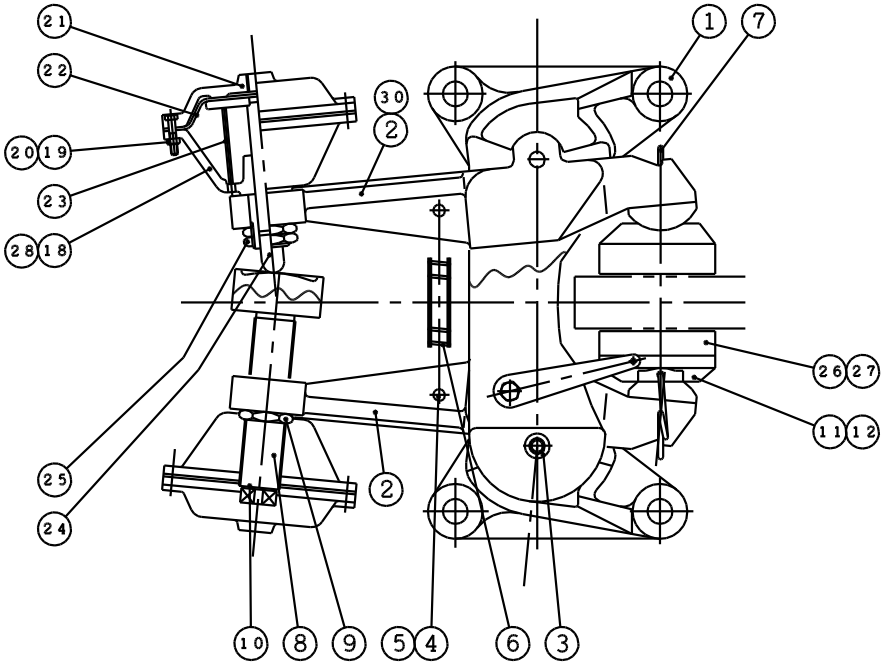

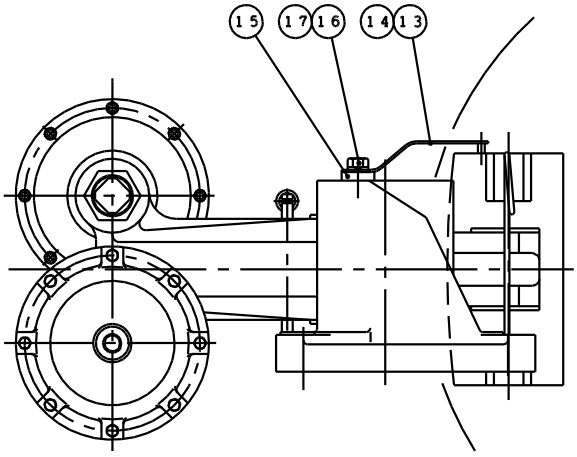

14	パラレルピン	2	28	銘板Ａｓｓｙ	2
13	パラレルプレート	2	27	バッキングプレート	2
12	六角ボルト	8	26	パッド	2
11	パッドシュ	2	25	ナット	4
10	軸用Ｃ形止め輪	2	24	プッシュロッド	2
9	ナット	2	23	リターンスプリング	2
8	アジャストボルト	2	22	ダイヤフラム	2
7	ライナースプリング	2	21	Ｒキャップ	2
6	リターンスプリング	2	20	六角ナット	１６
5	スナップピン	4	19	六角ボルト	１６
4	スプリングピン	2	18	Ｆキャップ	2
3	六角穴付ボルト	2	17	バネ座金	2
2	アーム	2	16	六角ボルト	2
1	本体	1	15	スリーブ	2
No	PARTICULARS	QTY	No	PARTICULARS	QTY

構成部品（DB-3035AW-55）

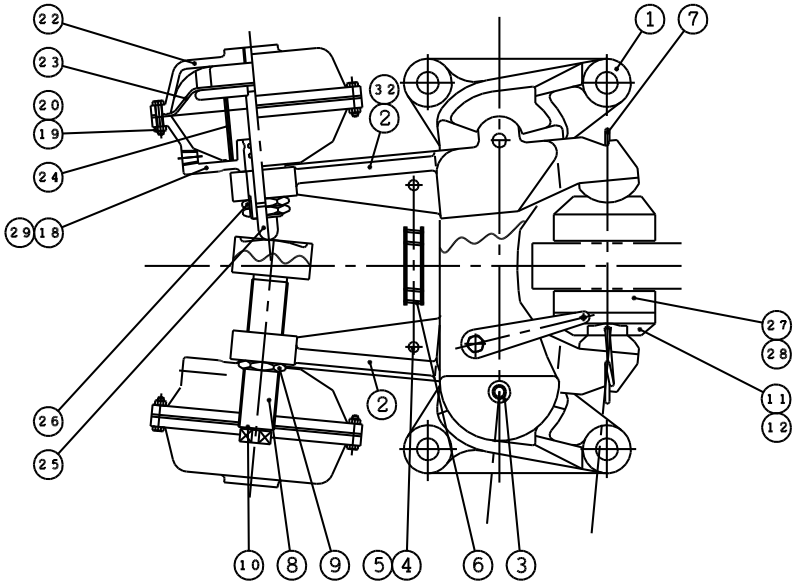

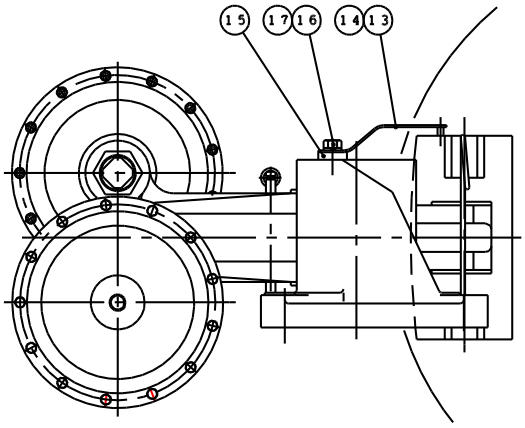

			29	銘板Ａｓｓｙ	2
14	パラレルピン	2	28	バッキングプレート	2
13	パラレルプレート	2	27	パッド	2
12	六角ボルト	8	26	ナット	4
11	パッドシュ	2	25	プッシュロッド	2
10	軸用Ｃ形止め輪	2	24	リターンスプリング	2
9	ナット	2	23	ダイヤフラム	2
8	アジャストボルト	2	22	Ｒキャップ	2
7	ライナースプリング	2	21		
6	リターンスプリング	2	20	六角ナット	１６
5	スナップピン	4	19	六角ボルト	１６
4	スプリングピン	2	18	Ｆキャップ	2
3	六角穴付ボルト	2	17	バネ座金	2
2	アーム	2	16	六角ボルト	2
1	本体	1	15	スリーブ	2
No	PARTICULARS	QTY	No	PARTICULARS	QTY

２．仕　　様

キャリパー型式	DB－3035Ａ－33	DB－3035Ａ－44	DB－3035Ａ－55
※チャンバサイズ	３（Ｂ）	４（Ｂ）	５（Ｂ）
パッド型式	ＤＢ－０４３５－０１Ａ		
パッド摩耗代	１５mm		
推奨ディスク外径	Φ５００mm 以上		
適用ディスク厚さ	３８mm		
最大使用エアー圧	０．７ＭＰａ　（７ｋｇｆ／cm²）		
エ ア ー 供 給 口	Ｒｃ１／４		
レバー比	２．２		
質　量	約４５ｋｇ		

ＤＢ－３０３５ＡＷ－３３

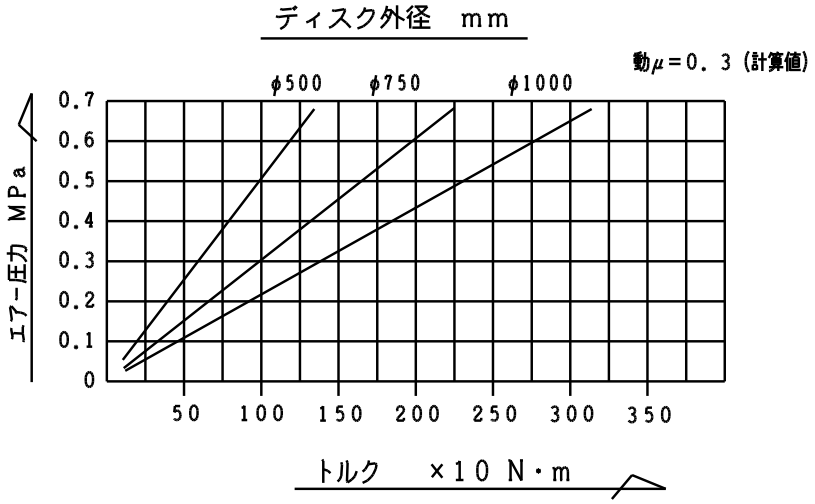

ＤＢ－３０３５ＡＷ－４４

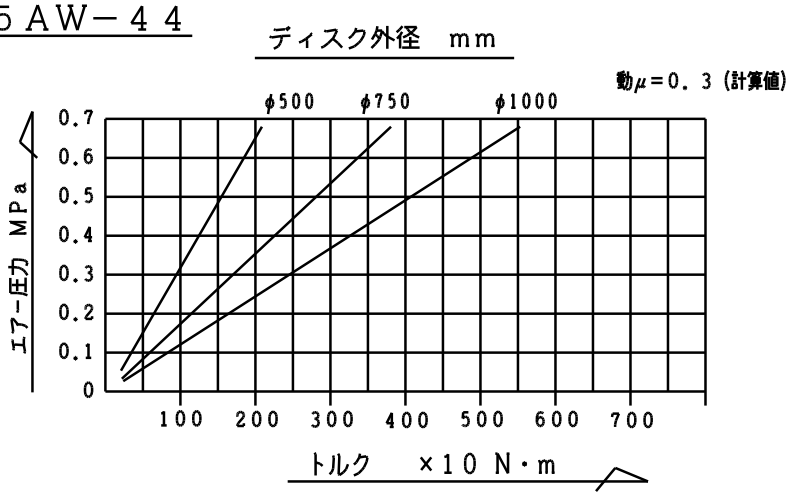

ＤＢ－３０３５ＡＷ－５５

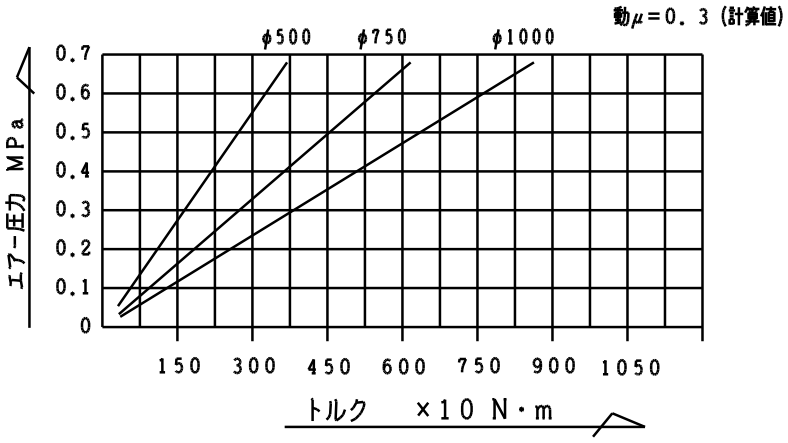

３．取付け方法

（１）回転軸に装着したディスクは、軸方向に移動しないように確実に取り付けて下さい。

（２）ディスクの振れはディスク最大外径の位置で、軸方向の振れを０．２mm以内になるようにして下さい。

（３）ブレーキへの供給エアー配管は、必ずフレキシブルホースを使用し、ブレーキのチャンバー部が自由に動けるようにして下さい。

（４）各配管を保持し、必要ならばこれらを保護して下さい。

（５）ディスクの中心とキャリパーの中心は一致させ、パッド中心はディスク外端から６３mmディスク中心よりに、正確に取り付けて下さい。ディスクの摺動面とパッドの摺動面は、必ず平行に取り付けて下さい。

（ｒ＝ディスク外径半径－６３mm）

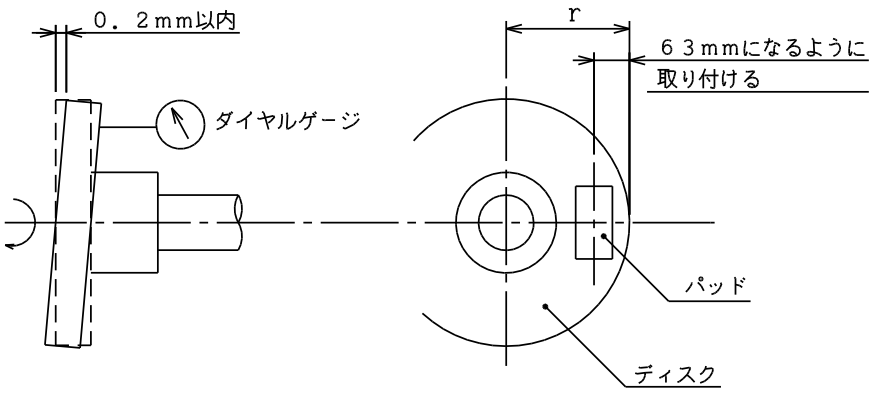

（６）このブレーキの取り付けは、ブレーキ本体に４ヶ所キリ穴加工をしてありますので、これを御利用下さい。

（７）ディスク表面に油・グリース・ゴミ等が付着しない様、特に注意して下さい。又、付着している時は、シンナー等できれいに拭き取って下さい。

（８）アジャストボルトにより、パッドとディスクとの隙間を左右トータルして、３．５～５mmにセットして下さい。

（９）最後にブレーキを数回作動させ、各部にエアー漏れ及び異常はないか、又チャンバー取付けのロックナット、及び他のボルトが確実に締め付けられているか確認して下さい。

４．保守点検

	項　　目	点　検　箇　所	期　間	基　　準
1	本体取付けボルトの緩み	Ｍ１６×４本	１ヶ月	締め付けトルク（11Tﾎﾞﾙﾄ使用） Ｔ＝265Nm（2700kgf－cm）
2	チャンバー用 ロックナットの緩み	DB3035AW-33 及び DB3035AW-44 部品番号（25） DB3035AW-55 部品番号（26） ＰＦ３／４×２個	１ヶ月	締め付けトルク 3B，４B T=２4.5Nm（250kgf－cm） ５B T=34.3Nm（350kgf－cm）
3	パッド消耗	“パッド取り替え” 項目を御参照下さい		残厚が７mm時に取り替え
4	エアー漏れ	配管及びチャンバー		エアー漏れ無きこと
5	パッドとディスクの隙間（ﾌﾞﾚｰｷ解放時）	パッドとディスクのエアーギャップ	適宜	トータル隙間７mm時 アジャストボルト(8)で調整

４－１．パッドの取り替え

パッド残厚が７mmになった時、又はプッシュロッドのストロークエンド（赤色）が見えた時，下記の要領で純正パッドと取り替えてください。

１．チャンバーのエアー圧力を解放し、ブレーキをＯＦＦにする。

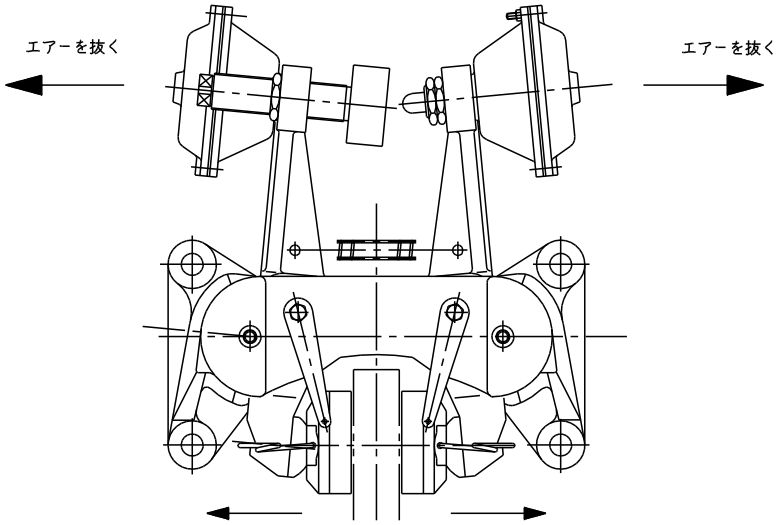

２．パラレルプレート（１３）のボルトを緩め、ピンをパッドシューから外し、パラレルプレートをずらす。

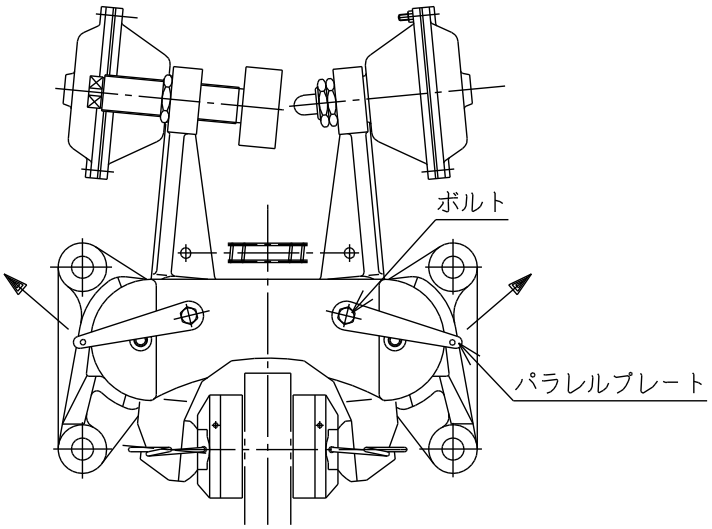

３．パッドＡｓｓｙ（パッド（２６）＋パッドシュー（１１））からライナースプリングを取り外す。（左右とも）

まず上方のみ上げて外す。

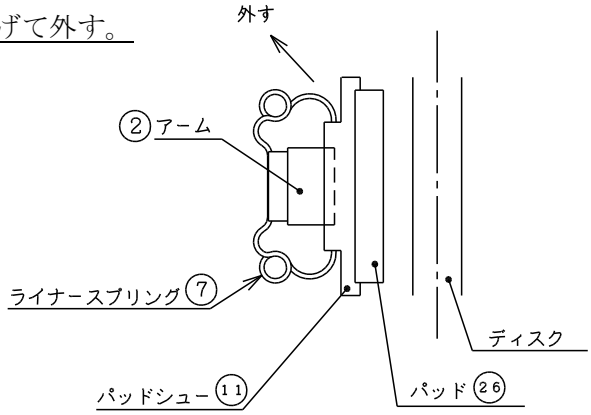

４．使用後のパッドＡｓｓｙを下図のようにずらして、パッドシューより取り出す。同じ要領で左右のパッドＡｓｓｙを取り出す。

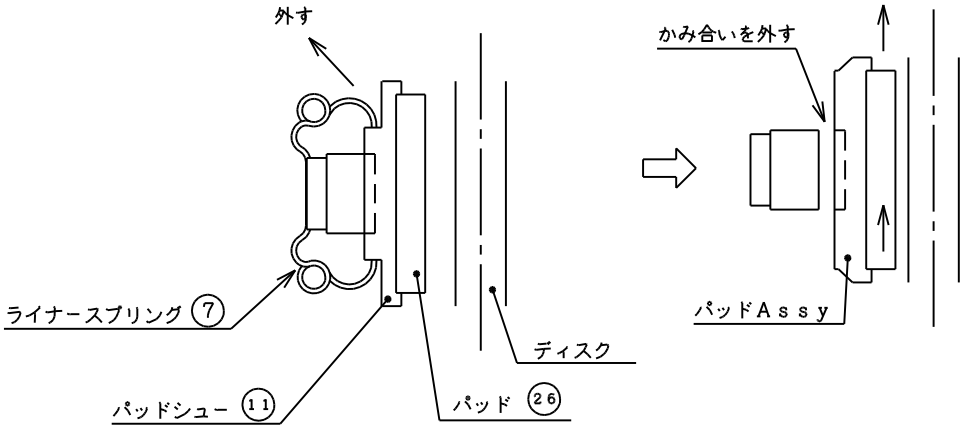

５．取り出したパッドＡｓｓｙのパッド取り付けボルト（４－Ｍ５）を緩め、新品の純正パッド Kit（DB-0435-K01A）と取り替える。

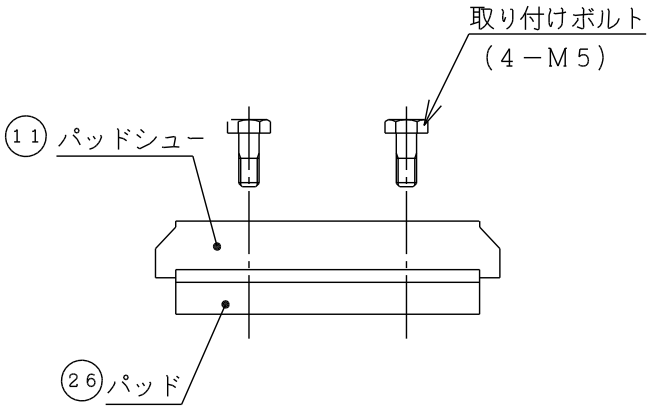

６．(3)、(4)と逆の手順で新品の純正パッド（２６）をパッドシュー（１１）に取り付ける。この時ライナースプリング（７）が確実にパッドのピンはめ込み穴に入っていることを確認して下さい。

７．パッドシュー（１１）にパラレルプレートを取り付けて、六角ボルト（１６）を締め付けて下さい。

４－２．消耗品リスト

	部　品　名　称	部　品　番　号	個　　数
1	パッド Kit 型式 DB-0435-K01A	DB3035AW-33 及び DB3035AW-44 ﾊﾟｯﾄﾞ(26)＋ﾊﾞｯｷﾝｸﾞﾌﾟﾚｰﾄ(27)＋六角ボルト(12) DB3035AW-55 ﾊﾟｯﾄﾞ(27)＋ﾊﾞｯｷﾝｸﾞﾌﾟﾚｰﾄ(28)＋六角ボルト(12)	1 Kit／１キャリパー
2	チャンバーＡｓｓ’ｙ サイズ 3B,4B,5B,	DB3035AW-33 及び DB3035AW-44 (18)～(25) DB3035AW-55 (18)～(26)	２個／１キャリパー

５．トラブルシューティング

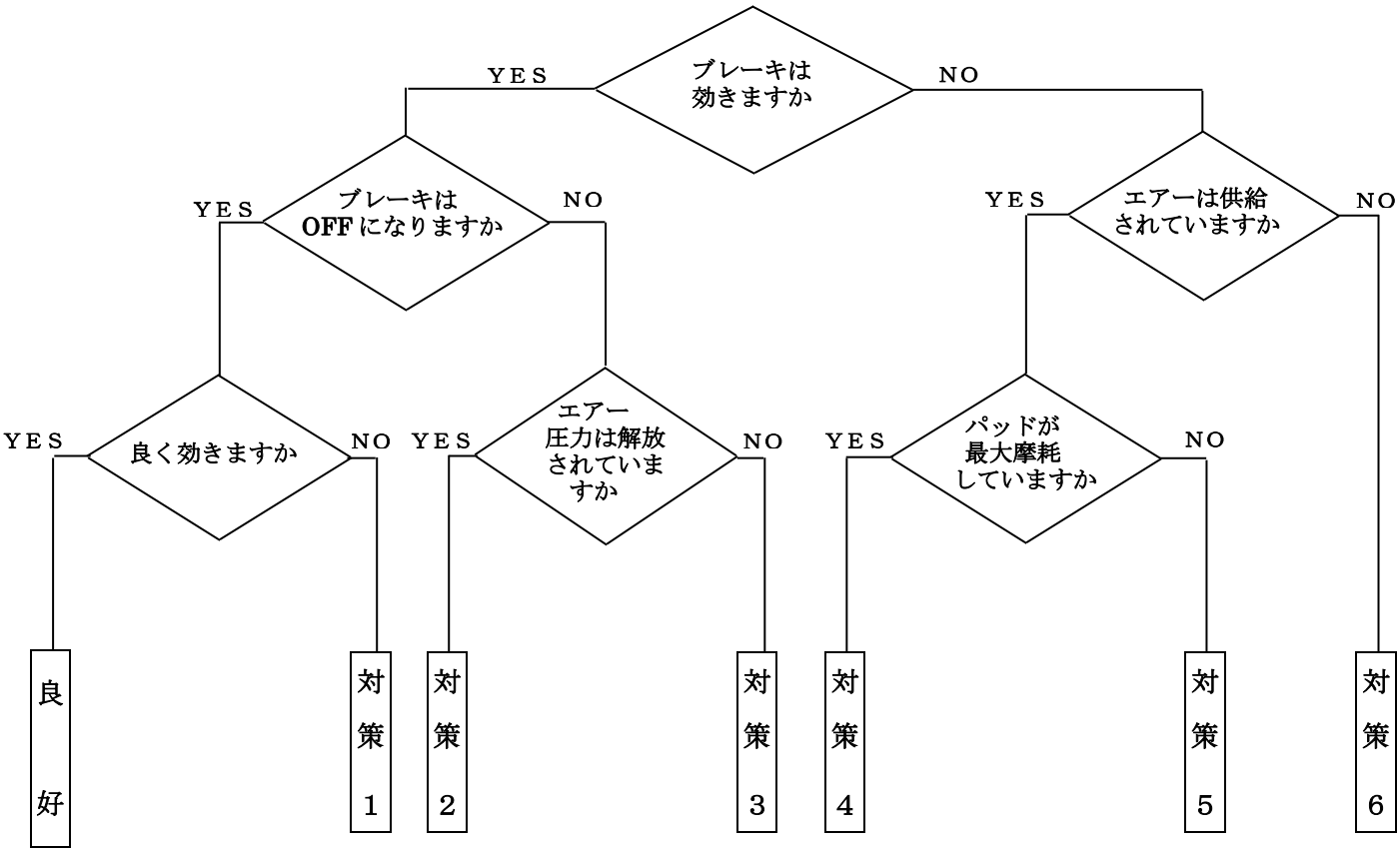

対 策 1	供給エアー圧力を上げる。ディスクのパッド摺動面の油脂・錆等を除去する。
対 策 2	ディスクの振れ及び軸方向の移動・ブレーキ本体のチェック。
対 策 3	バルブ・電気回路のチェック。
対 策 4	パッドの交換。
対 策 5	エアー漏れチェック。
対 策 6	エアー源・バルブ・電気回路のチェック。