空圧ディスクブレーキ用 Chamber for pneumatic disc brake

DB-3034A用チャンバーAssy

Chamber assy for DB-3034A

装着図 Installation view

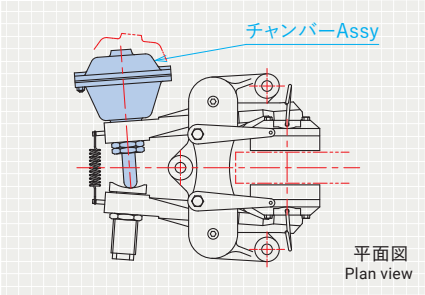

適応機種／寸法表 Applicable model／Dimensional list

型式 Model type	DB-3621A-02	DB-3631A-01	DB-3641A-01	DB-3651A-01
適応機種 Applicable model	DB-3034A-2	DB-3034A-3	DB-3034A-4	DB-3034A-5
サイズ (inch) Size	2	3	4	5
外径 Outer diameter	ϕ84	ϕ118	ϕ141.5	ϕ176.5
質量 (kg) Mass	0.7	1.0	1.3	2.5

DB-3035A用チャンバーAssy

Chamber assy for DB-3035A

装着図 Installation view

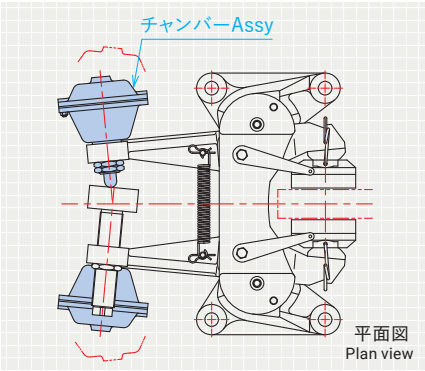

適応機種／寸法表 Applicable model／Dimensional list

型式 Model type	DB-3635A-01	DB-3645A-01	DB-3655A-01
適応機種 Applicable model	DB-3035AW-33	DB-3035AW-44	DB-3035AW-55
サイズ (inch) Size	3	4	5
外径 Outer diameter	ϕ118	ϕ141.5	ϕ176.5
質量 (kg) Mass	0.9	1.2	2.4

SA空圧ディスクブレーキ用 Chamber for SA pneumatic disc brake

DB-3010AF,DB-3020AF用チャンバーAssy

Chamber assy for DB-3010AF, DB-3020AF

装着図 Installation view

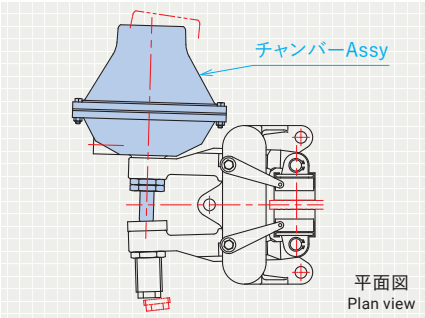

適応機種／寸法表 Applicable model／Dimensional list

型式 Model type	DB-3651AF-01	DB-3651AF-02	DB-3651AF-03	DB-3651AF-04
適応機種 Applicable model	DB-3010AF-01 DB-3020AF-01	DB-3010AF-02 DB-3020AF-02	DB-3010AF-03 DB-3020AF-03	DB-3010AF-04 DB-3020AF-04
外径 Outer diameter	ϕ176.5			
質量 (kg) Mass	4.0			